断　面　図

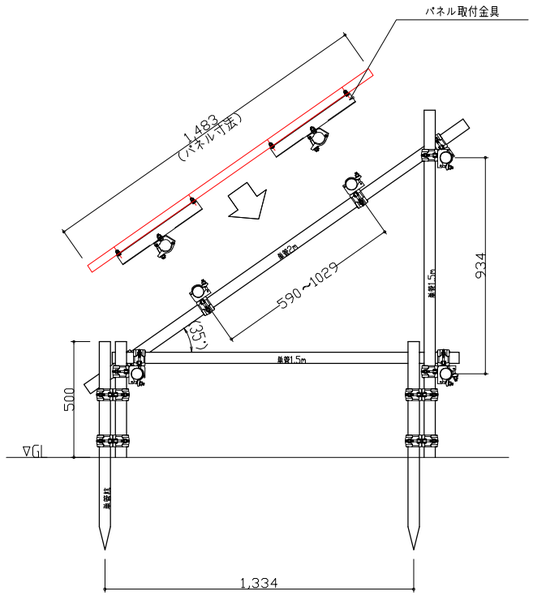

正　面　図

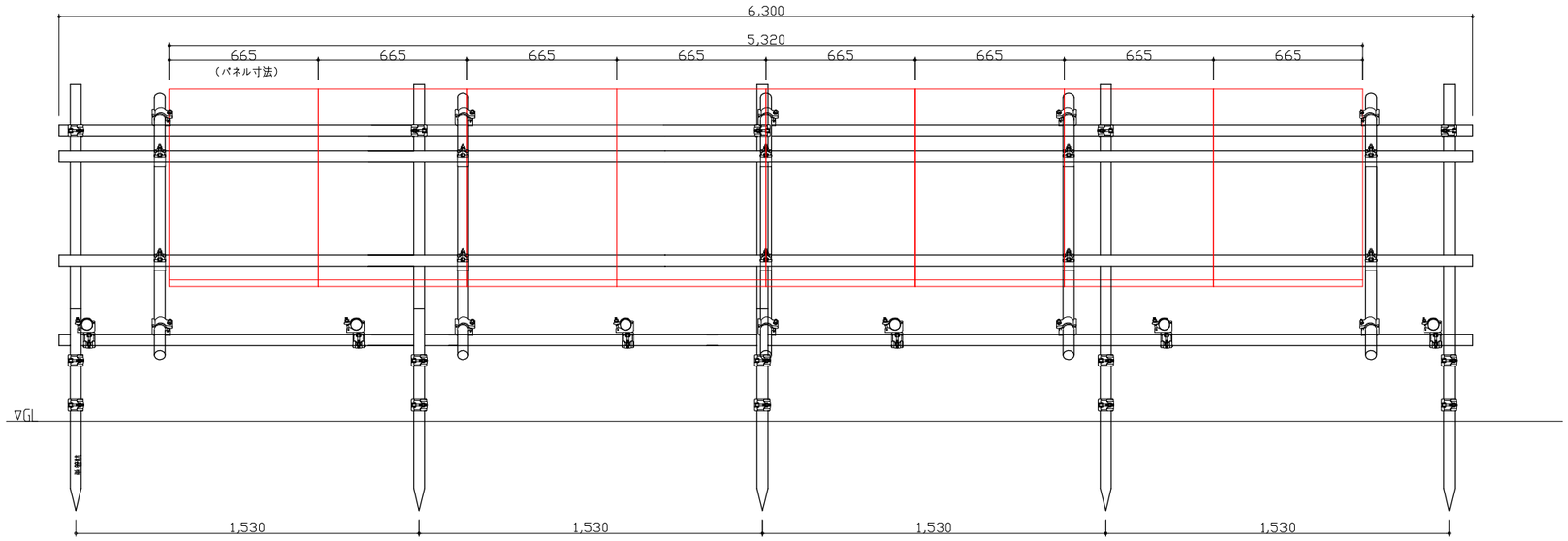

事業者 ネクストエナジー・アンド・リソース株式会社	工事名 ＊＊＊　太陽光発電設備設置工事	シート A3	尺度
作成者　北島 11.12.10	太陽電池モジュール　配置計画	図面番号	
承認　有木	125W単管組立図［8枚設置］	D1PL136-002-0	